Vásárlói Tájékoztató!

Megnevezés:

Hőhatásra záró biztonsági szerelvény.

A termék gyártója és forgalmazója:

Mosonmagyaróvári Fémszerelvény ZRt. (MOFÉM ZRt).
9201 Mosonmagyaróvár Terv u. 92.

Műszaki adatok:

Kioldási hőmérséklet <100 °C

Lezárási idő < 60 sec.

Maximális nyomás: 5 bar (MOP 5)

Termikus terhelhetőség: 925 °C

Környezeti hőmérséklet max.: 80 °C

Anyag: rozsdementes acél

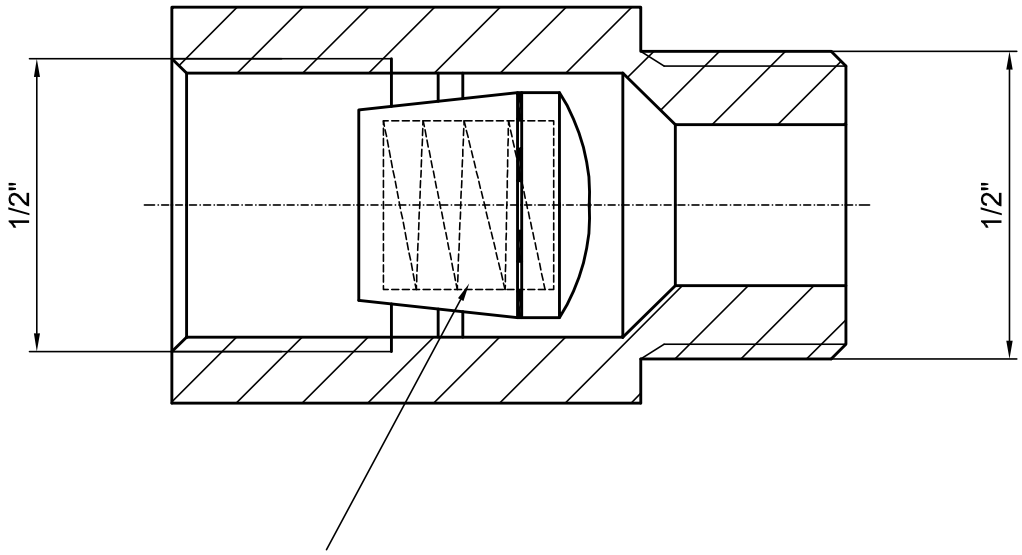

Hőhatásra záró elem!